FICHA TÉCNICA

Rotoplast

CÓDIGO
ECCN060

Código	DYD-FR07
Versión	1
Fecha actualización	23/09/2014

Nombre del producto:	Colores disponibles
SISTEMA CÓNICO ESFÉRICO IMHOFF DE 500 LTS	Negro ●

Línea [X] Agua [ ] Agro [ ] Aseo [ ] Vial [ ] Otra

DESCRIPCIÓN DEL PRODUCTO

Son tanques conectados entre si donde depositan temporalmente las aguas residuales de una casa con el fin de realizar un proceso de descontaminación.

INFORMACIÓN BÁSICA

Capacidad volumétrica (LTS)	Capacidad de carga (Kg)	Dimensiones (Cm)	Materiales	Proceso de fabricación
500	500	Ø111 x 103	Polietileno de media densidad	Rotomoldeo

CERTIFICACIÓN Y GARANTÍA

Rotoplast certifica que este producto es fabricado con los más altos estándares de Calidad y es elaborado dando cumplimiento a todas las disposiciones de tipo legal que apliquen, acorde a los lineamientos del sistema de gestión de Calidad de ROTOPLAST, bajo la norma ISO 9001:2015 y que cuenta con **(3) años** de garantía siempre que el producto sea utilizado en las condiciones de uso recomendadas por el fabricante ROTOPLAST.
***NOTA:** Las reparaciones por servicio, tienen 6 meses de garantía

LISTA DE ACCESORIOS

Pieza	Cantidad
Adaptador limpieza 4"	1
Niple sanitario de 4" x 15 cms	1
Niple sanitario de 4" x 30 cms	3
Niple sanitario de 4" x 40 cms	1
Niple sanitario de 4" x 67 cms	1
Tee sanitario 4"	2
Deflector IMHOFF negro	1
Tapa de inspección para cónico esférico	2
Modulo cónico de 500 Lt negro	2
Modulo esférico de 500 Lt negro	2
Falso fondo 500 Lts TSCE	1
Trampa de grasas 105 Lts negra S.T	1
Empaque u para tanque cónico esférica 500 Lts (A014801)	2
Empaque 4" (TQ cónico esférico C-130895)	4
Arandela 1/4" galvanizada	6
Tornillo goloso galvanizado 12 x 2"	6
Tapa trampa de grasas 105 Lts	1

SISTEMA CÓNICO ESFÉRICO IMHOFF DE 500 LTS

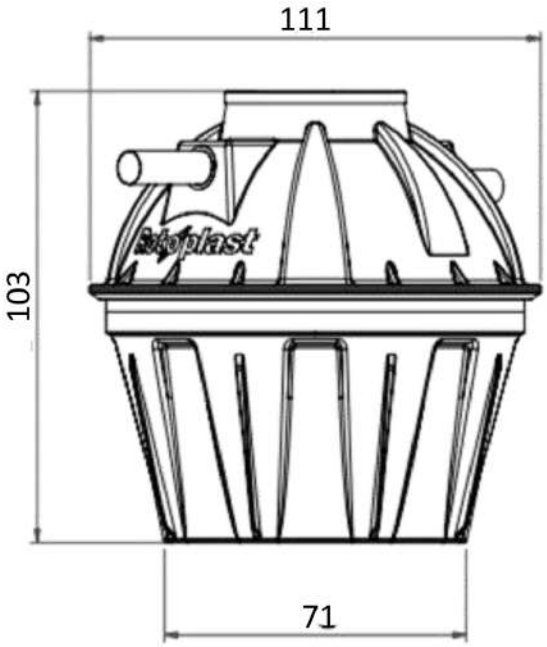

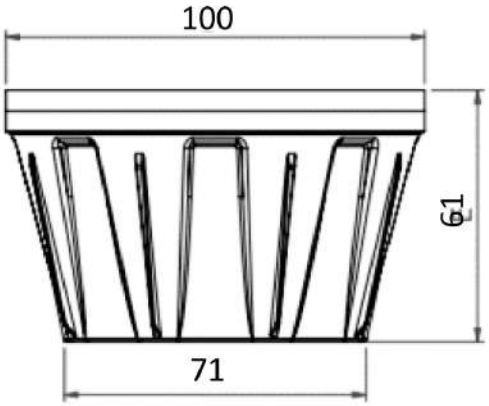

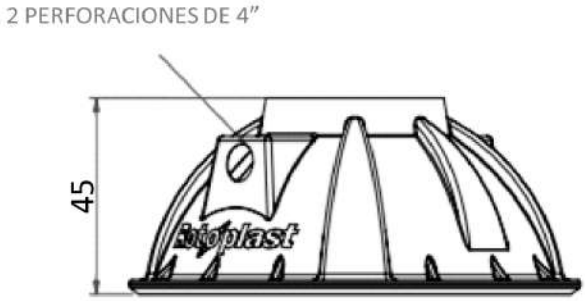

Unidades en cm - Medidas aproximadas

Rotoplast

Sede Administrativa y Comercial
Cra 42 N. 53-175 Autopista Sur / Itagüí - Colombia
Planta Industrial
Parque Industrial La Brizuela Km. 22 Autopista Medellín - Bogotá / Guarne - Colombia
PBX: (604) 448 1101 / Línea gratuita de atención al cliente: 018000420100
www.rotoplast.com.co